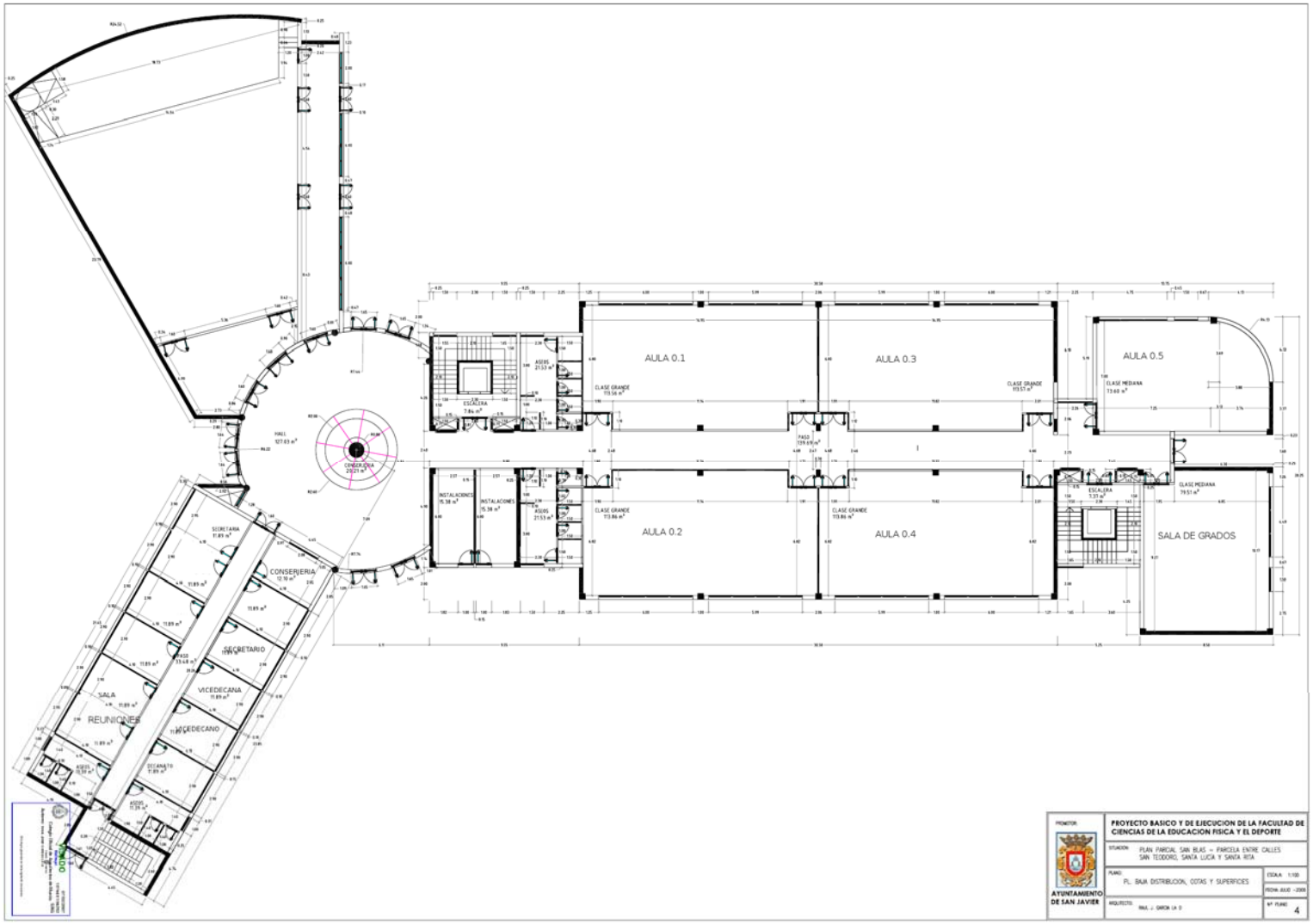
AULA 0.1
AULA 0.2
AULA 0.3
AULA 0.4
AULA 0.5
SALA DE GRADOS
CONSERJERIA
SECRETARIO
VICEDECANA
VICEDECANO
SALA
REUNIONES
PROYECTO BASICO Y DE EJECUCION DE LA FACULTAD DE CIENCIAS DE LA EDUCACION FISICA Y EL DEPORTE
AYUNTAMIENTO DE SAN JAVIER

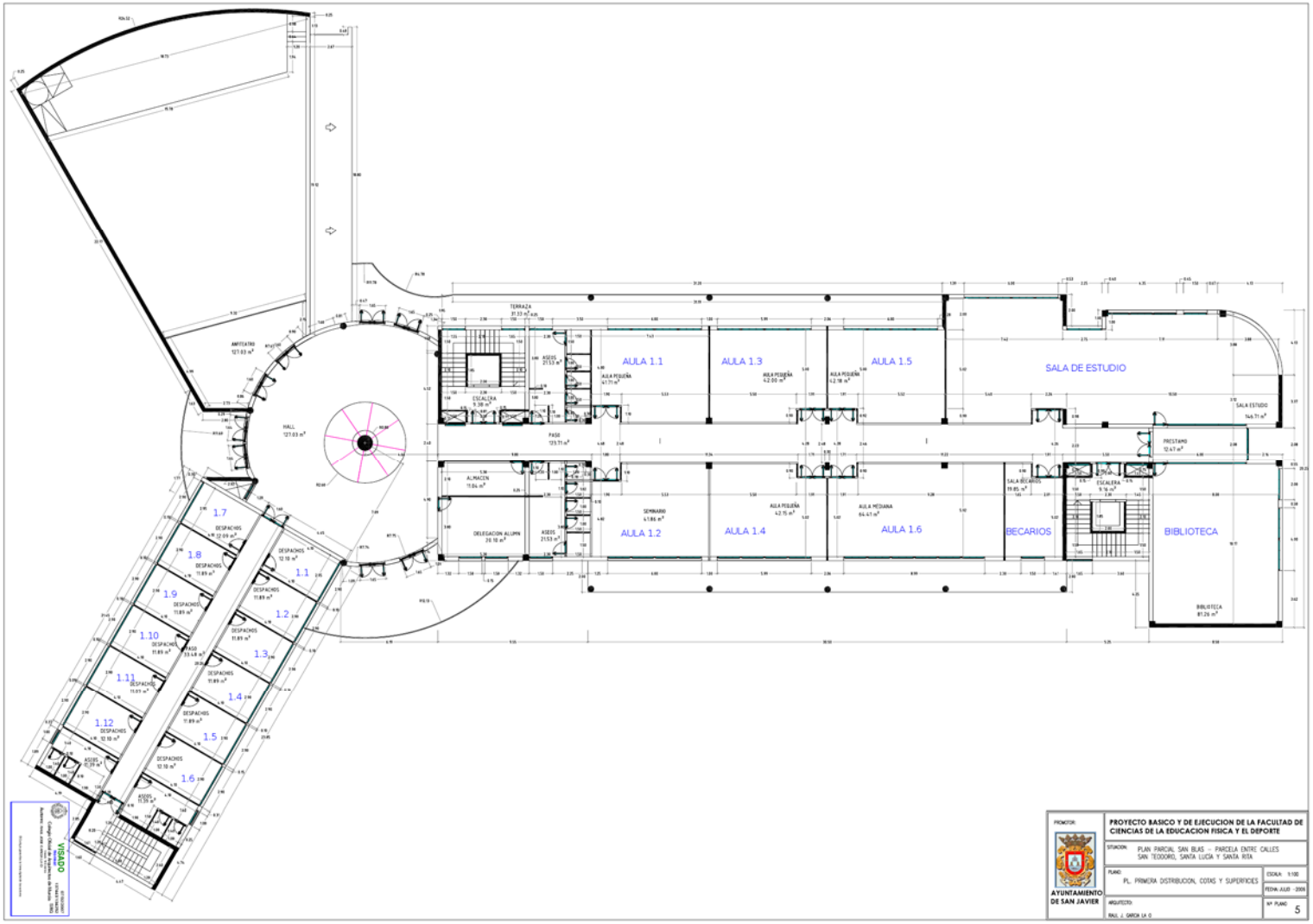
AULA 1.1
AULA 1.3
AULA 1.5
SALA DE ESTUDIO
AULA 1.2
AULA 1.4
AULA 1.6
BECARIOS
BIBLIOTECA
1.1
1.2
1.3
1.4
1.5
1.6
1.7
1.8
1.9
1.10
1.11
1.12
PROYECTO BASICO Y DE EJECUCION DE LA FACULTAD DE CIENCIAS DE LA EDUCACION FISICA Y EL DEPORTE
AYUNTAMIENTO DE SAN JAVIER
PL. PRIMERA DISTRIBUCION, COTAS Y SUPERFICIES
5

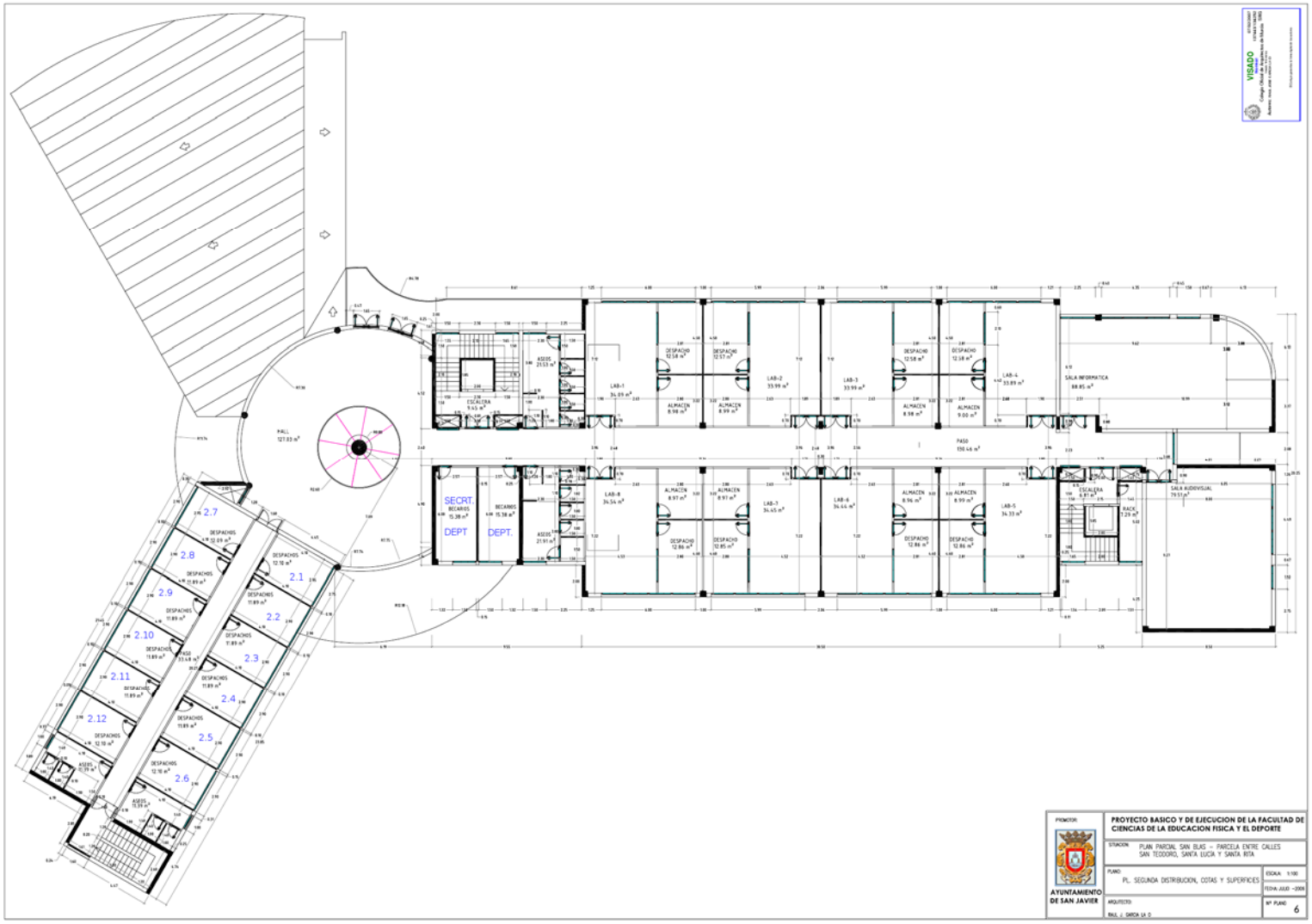
VISADO
PROMOTOR
AYUNTAMIENTO DE SAN JAVIER
PROYECTO BASICO Y DE EJECUCION DE LA FACULTAD DE CIENCIAS DE LA EDUCACION FISICA Y EL DEPORTE
SITUACION
PLAN PARCIAL SAN BLAS – PARCELA ENTRE CALLES SAN TEODORO, SANTA LUCIA Y SANTA RITA
PLANO
PL. SEGUNDA DISTRIBUCION, COTAS Y SUPERFICIES
ESCALA: 1:100
FECHA: JULIO -2009
ARQUITECTO:
RAUL J. GARCIA LA O
Nº PLANO
6
HALL
127,03 m²
SECRT.
DEPT
DEPT.
LAB-1
LAB-2
LAB-3
LAB-4
LAB-5
LAB-6
LAB-7
LAB-8
SALA INFORMATICA
SALA AUDIOVISUAL
PASO
150,46 m²
ESCALERA
RACK
2.1
2.2
2.3
2.4
2.5
2.6
2.7
2.8
2.9
2.10
2.11
2.12

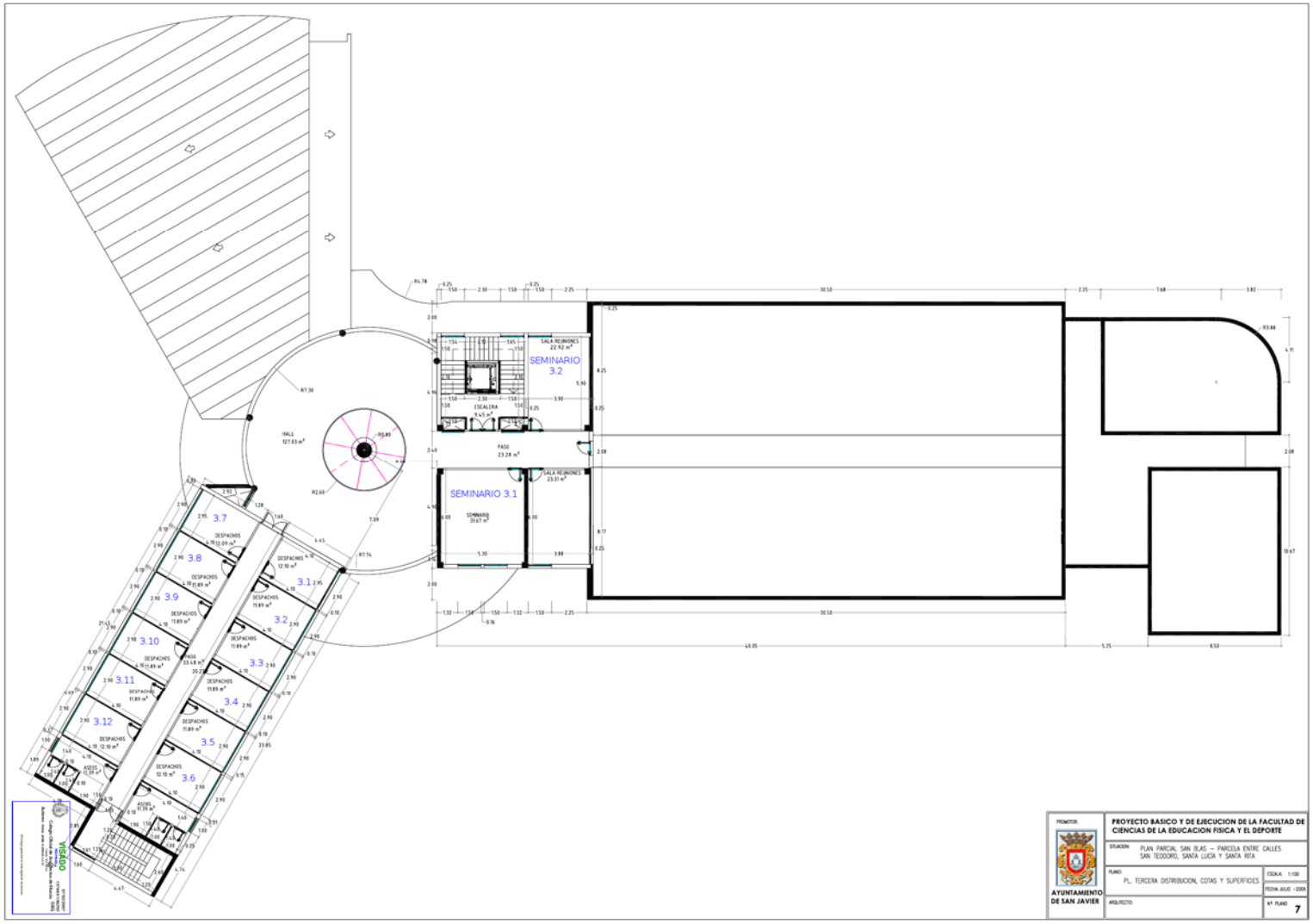
SEMINARIO 3.2
SEMINARIO 3.1
3.1
3.2
3.3
3.4
3.5
3.6
3.7
3.8
3.9
3.10
3.11
3.12
PROYECTO BASICO Y DE EJECUCION DE LA FACULTAD DE CIENCIAS DE LA EDUCACION FISICA Y EL DEPORTE
AYUNTAMIENTO DE SAN JAVIER

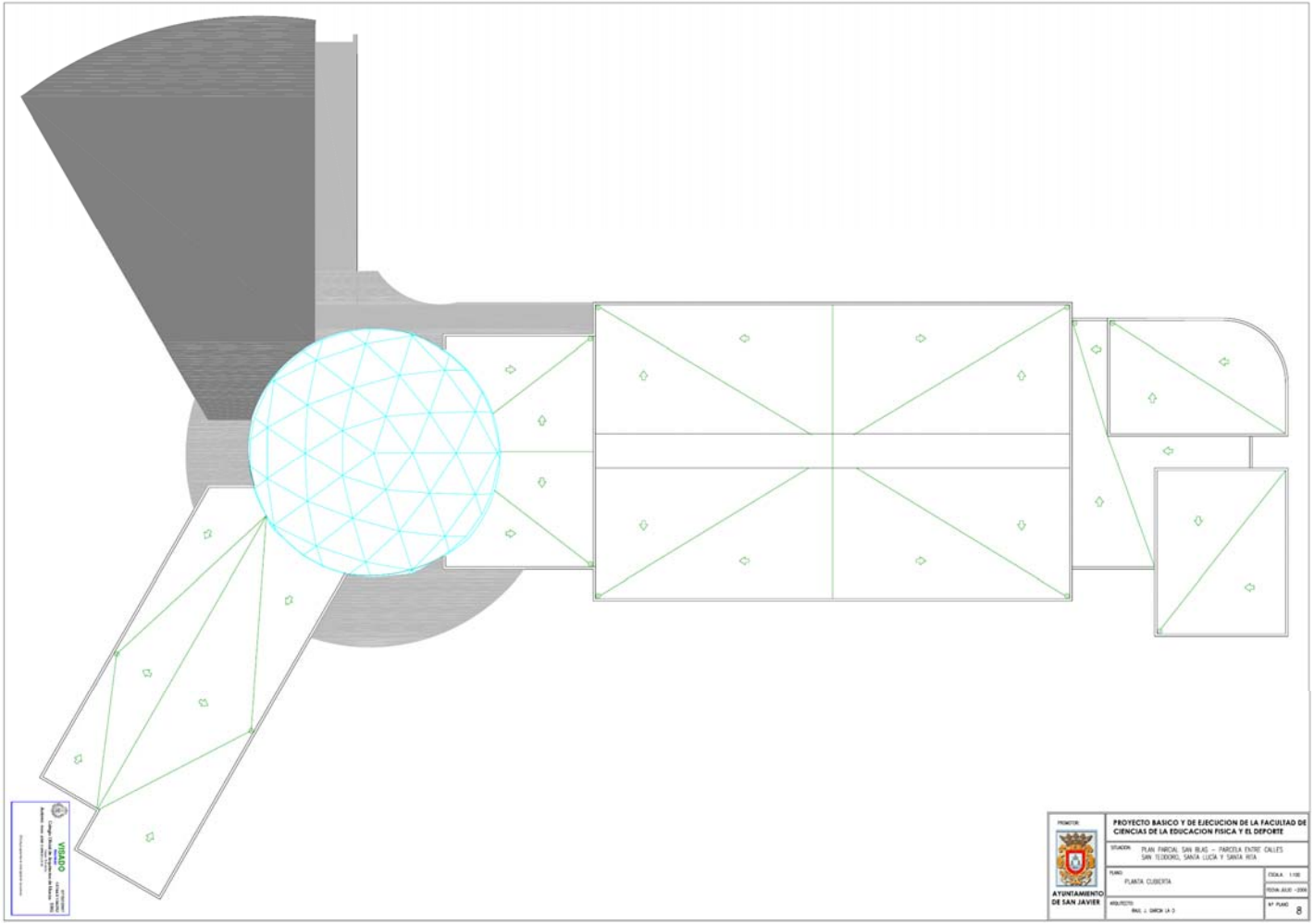
VISADO
PROMOTOR:
AYUNTAMIENTO DE SAN JAVIER
PROYECTO BASICO Y DE EJECUCION DE LA FACULTAD DE CIENCIAS DE LA EDUCACION FISICA Y EL DEPORTE
SITUACION: PLAN PARCIAL SAN IBAS – PARCELA ENTRE CALLES SAN TEODORO, SANTA LUCIA Y SANTA RITA
PLANO: PLANTA CUBIERTA
ESCALA 1:100
FECHA JULIO -2006
ARQUITECTO: RAÚL J. GARCÍA LA O
Nº PLANO 8